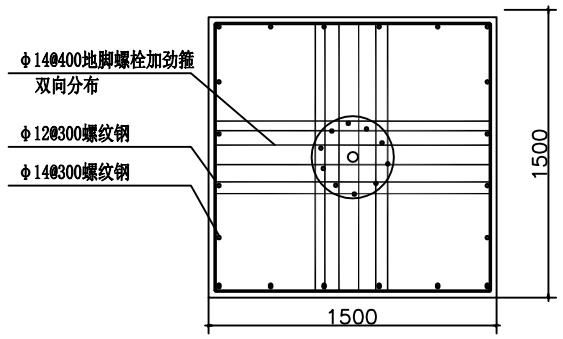

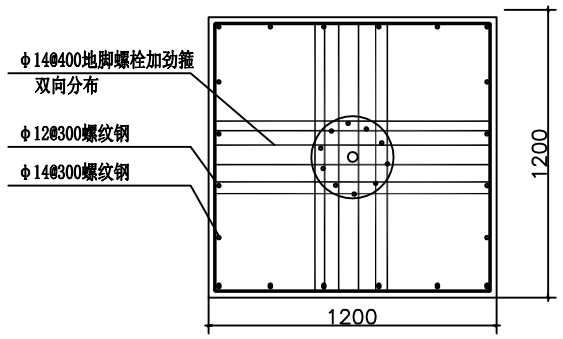

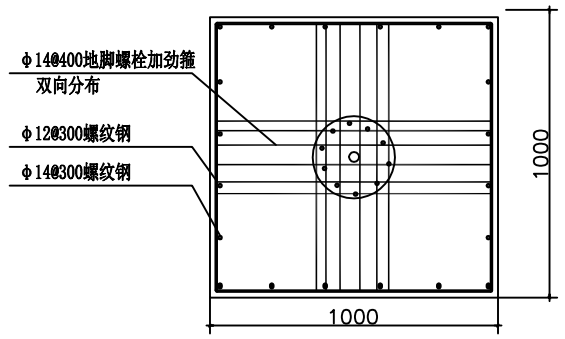

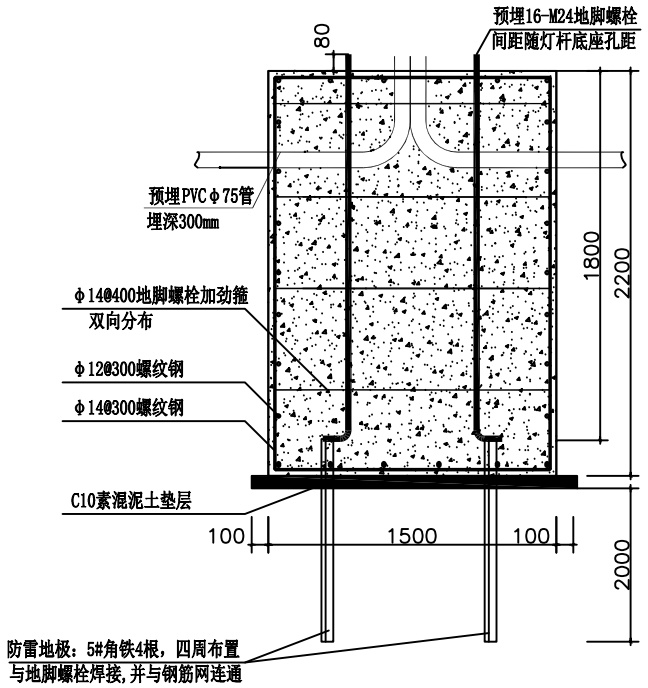

15m高灯杆基础图

说明： 1，基础尺寸1.5m长*1.5m宽*2.2m深
2,C25混凝土
3，加劲筋与地脚螺栓采用焊接连接
4,钢筋保护层厚度25mm

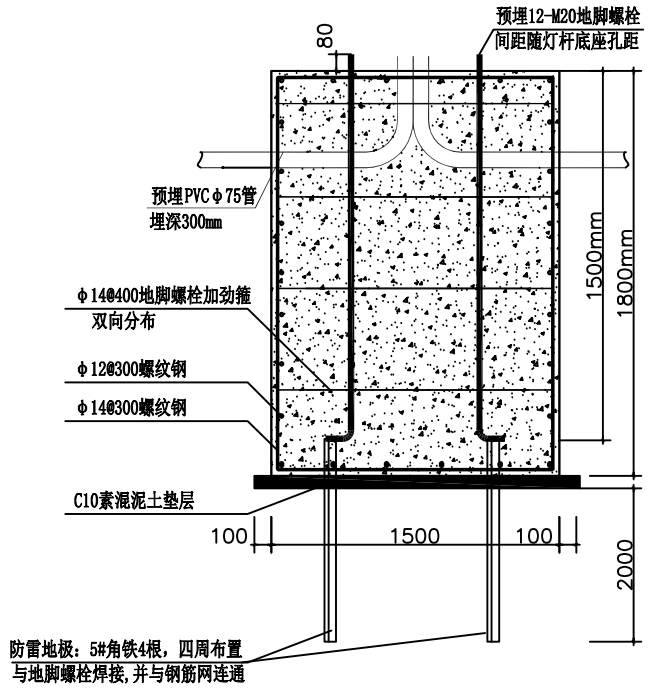

10m高灯杆基础图

： 1，基础尺寸1.2m长*1.2m宽*1.8m深
2,C25混凝土
3，加劲筋与地脚螺栓采用焊接连接
4,钢筋保护层厚度25mm

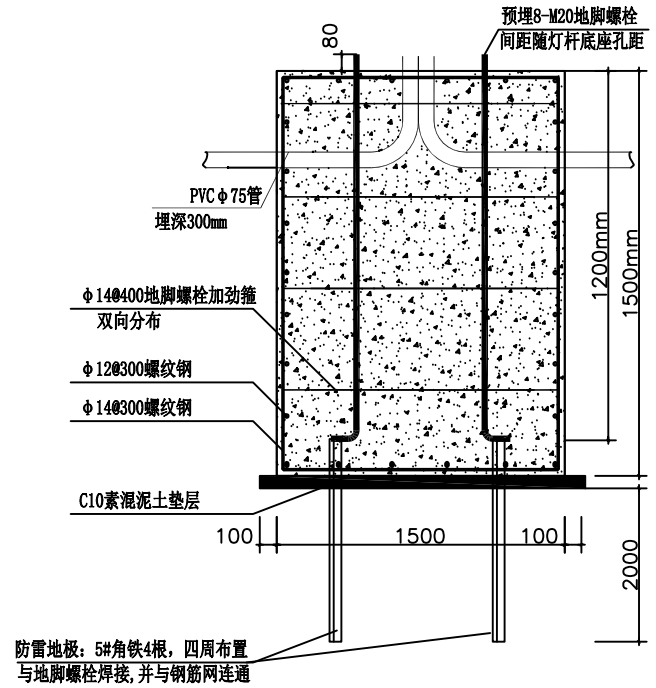

7m高灯杆基础图

说明： 1，基础尺寸1m长*1m宽*1.5m深
2,C25混凝土
3，加劲筋与地脚螺栓采用焊接连接
4,钢筋保护层厚度25mm

灯 柱 表

灯杆号	灯 号	规 格	灯杆高度	备注
1	A1	8*400W	15m	LED路灯
2	A1	8*400W	15m	LED路灯
3	A2	8*400W	15m	LED路灯
4	A2	8*400W	15m	LED路灯
5	B1	3*220W	10m	LED路灯
6	B1	3*220W	10m	LED路灯
7	B2	3*220W	10m	LED路灯
8	B2	3*220W	10m	LED路灯
9	B2	3*220W	预留灯杆基础及线路	
10	B2	3*220W	预留灯杆基础及线路	
11	B1/C1	3*220W+3*220W	10m	LED路灯
12	B1/C1	3*220W+3*220W	10m	LED路灯
13	B3/C2	3*220W+3*220W	10m	LED路灯
14	B3/C2	3*220W+3*220W	10m	LED路灯
15	B3/C2	3*220W+3*220W	预留灯杆基础及线路	
16	B3/C2	3*220W+3*220W	预留灯杆基础及线路	
17	C1/D1	3*220W+2*220W	10m	LED路灯
18	C1/D1	3*220W+2*220W	10m	LED路灯
19	C3/D2	3*220W+2*220W	10m	LED路灯
20	C3/D2	3*220W+2*220W	10m	LED路灯
21	C3/D2	3*220W+2*220W	预留灯杆基础及线路	
22	C3/D2	3*220W+2*220W	预留灯杆基础及线路	
23	D1	2*200W	7m	LED路灯
24	D1	2*200W	7m	LED路灯
25	D3	2*200W	7m	LED路灯
26	D3	2*200W	7m	LED路灯
27	D3	2*200W	7m	LED路灯
28	D3	2*200W	7m	LED路灯

备注： 1.项目完工及保修期内，均须达到国家相关规范及标准，并通过校区防雷及消防年度检查
2.基础及电气设计图纸为基本用户需求，中标单位须将设计图纸送设计院校对复核通过后，方可按图施工

注册结构师	注册建筑师	单位名称		建设单位	南华工商学院
		技术负责人	设计总负责人	工程名称	
		审 定	项目设计负责人	图 名	灯杆基础图
		审 核	专业设计负责人		
签 字	签 字	校 对	设计.制图	工程编号	图 号 日 期

由 Autodesk 教育版产品制作